DETALHE A

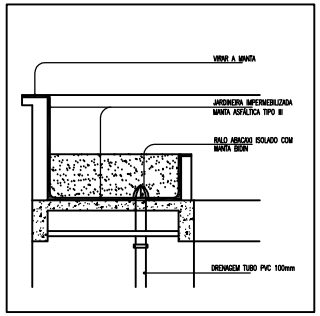

DETALHE B

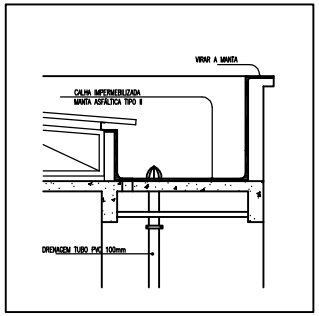

DETALHE C

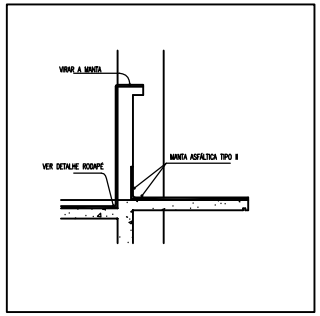

LEGENDA

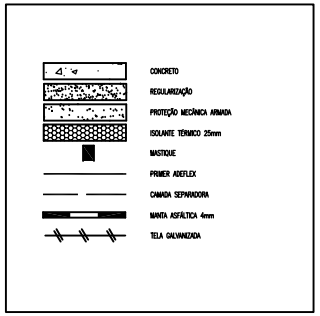

DETALHE 1 e 2

RODAPÉ, PILAR E PAREDE

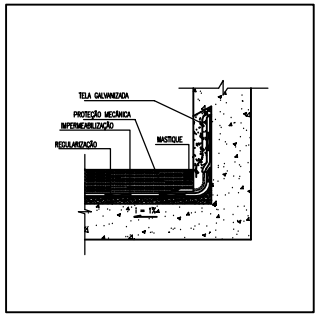

DETALHE 3

RALO

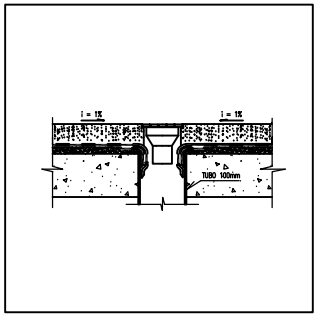

DETALHE 4

SOLEIRA

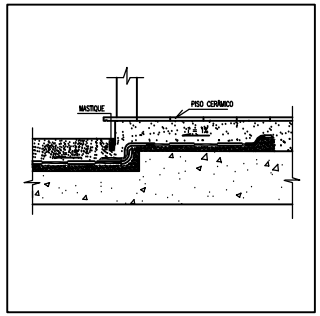

REGULARIZAÇÃO

ENCONTRO PAREDE/PISO OU PARADE/PAREDE

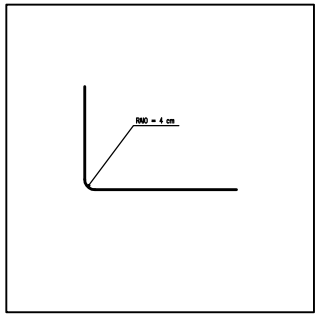

UNIVERSIDADE FEDERAL DO AMAZONAS

Prefeitura da UFAM

OBRA: CAMPUS UNIVERSITÁRIO DE MANAUS – SETOR SUL
BIBLIOTECA DO SETOR SUL

TÍTULO: IMPERMEABILIZAÇÃO
DETALHES

AUTOR DO PROJETO		DESENHO	DATA	ESCALA
MILTON GOMES DE OLIVEIRA JUNIOR ENGENHEIRO CIVIL – CREA 16023/AM	-	-	2018	-

PRANCHA: 02.IM.003