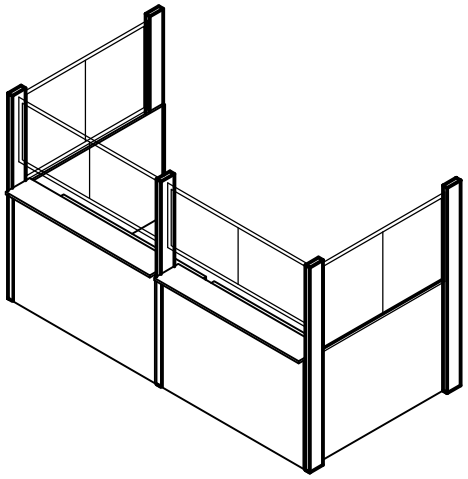

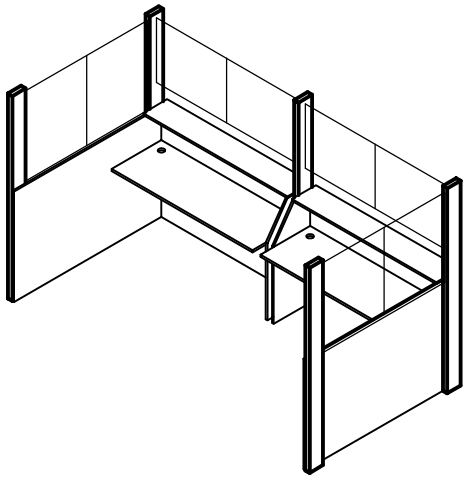

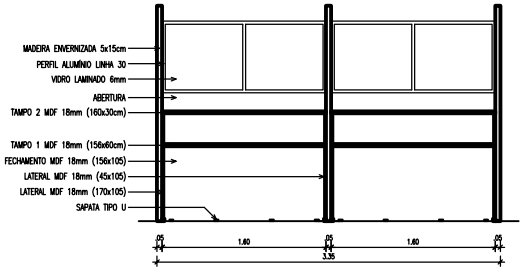

ELEVAÇÃO 1
ESCALA 1:20

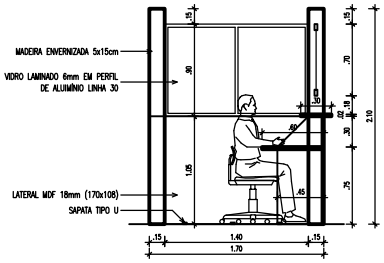

ELEVAÇÃO 2
ESCALA 1:20

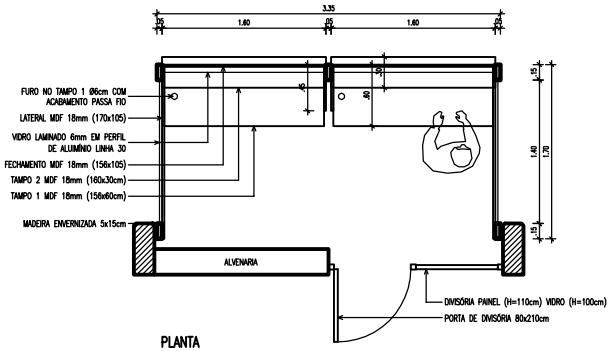

PLANTA
ESCALA 1:20

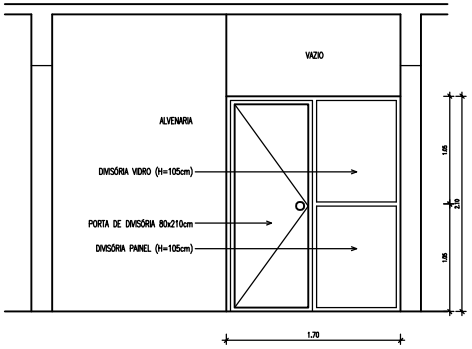

DIVISÓRIA
ESCALA 1:20

UNIVERSIDADE FEDERAL DO AMAZONAS

Prefeitura da UFAM

OBRA: CAMPUS UNIVERSITÁRIO – SETOR SUL
BIBLIOTECA SETOR SUL

TÍTULO: BANCADA DE ATENDIMENTO

AUTOR DO PROJETO	ART	DESENHO	DATA	ESCALA
DIONÍZIO SILVA ARQUITETO E URBANISTA – CRC/AM A17318-0	2606742	CRDZR	2016	1:20

02.DG.023