GC.23

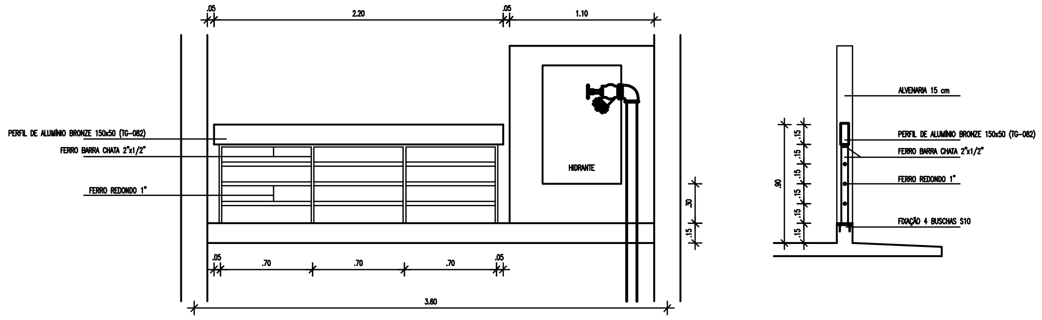

GC.22

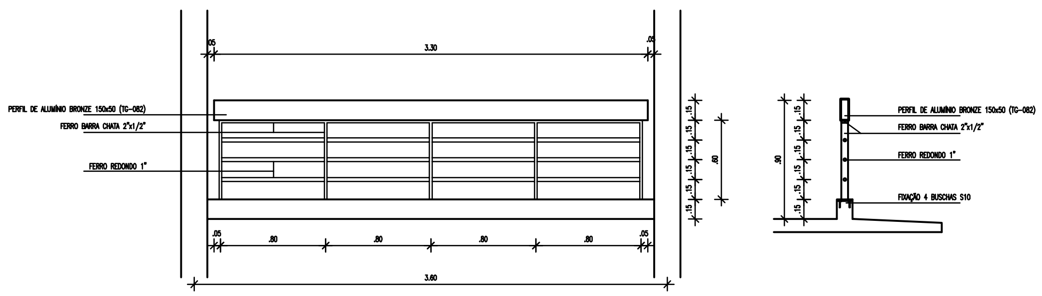

GC.21

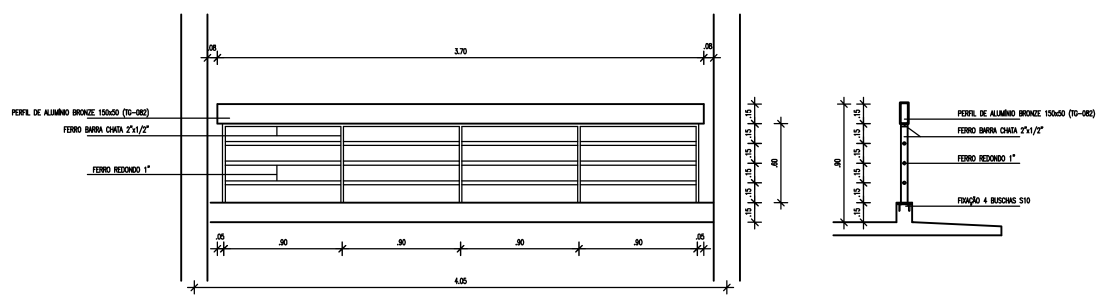

GC.24

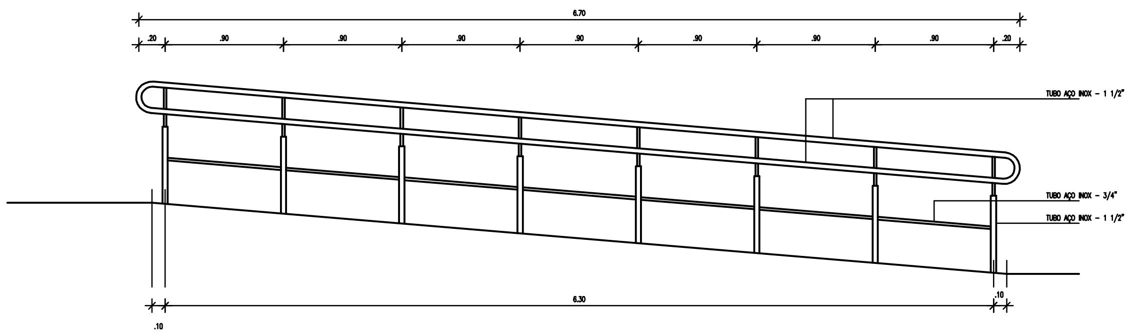

UNIVERSIDADE FEDERAL DO AMAZONAS

Prefeitura da UFAM

CAMPUS: CAMPUS UNIVERSITÁRIO - SETOR NORTE

OBRA: FLET - FACULDADE DE LETRAS

TÍTULO: DETALHES GERAIS GUARDA CORPO

AUTOR DO PROJETO	RTT	DESENHO	DATA	ESCALA	REVISÃO
RUBENS FERREIRA FILHO ARQUITETO E URBANISTA - CAU A41003-8	6228200	ORION	2017	1:20	

PRANCHA: 01.DG.027